МЛТ.С-01.000.00.01 - Кожух

Ra3,2

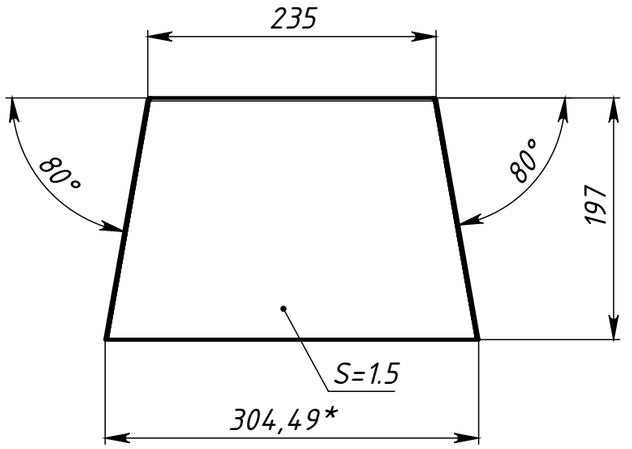

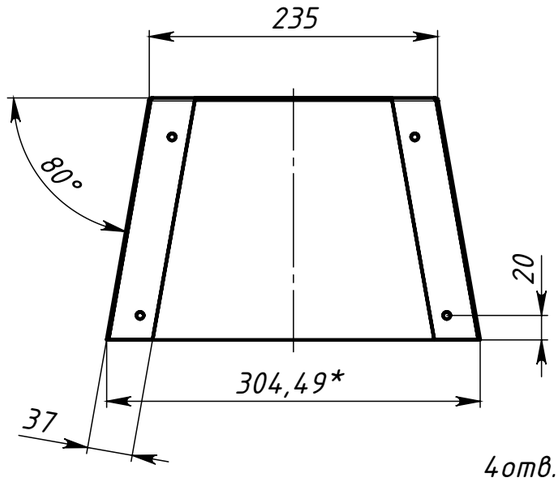

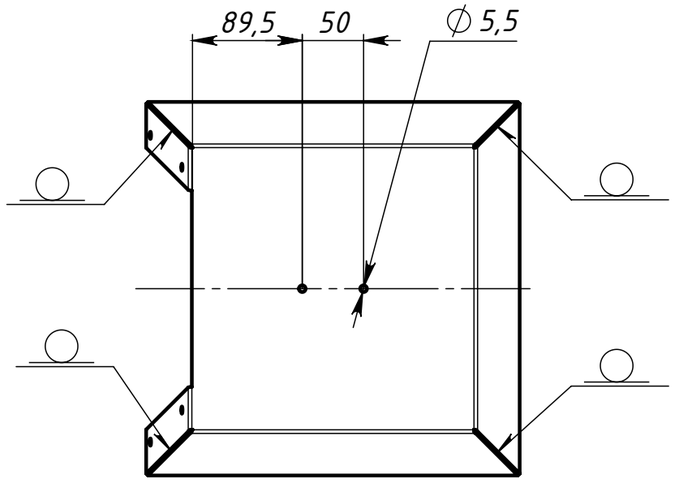

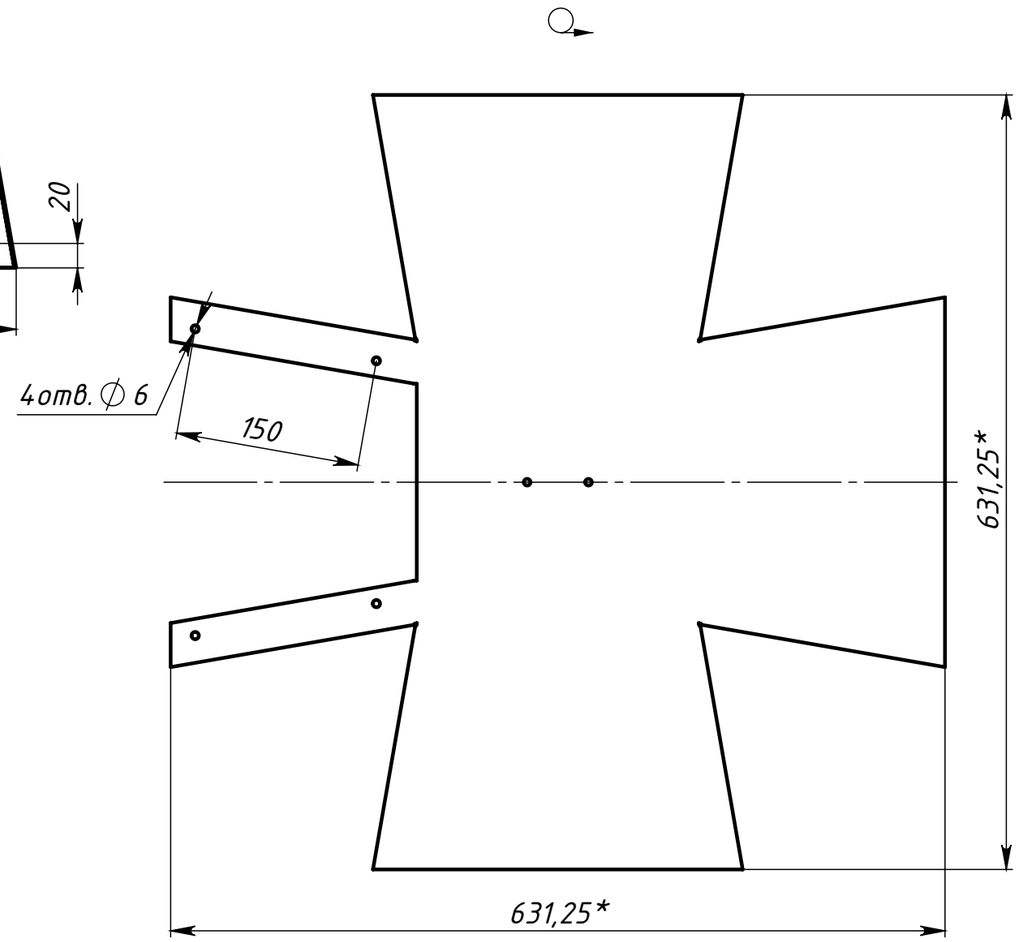

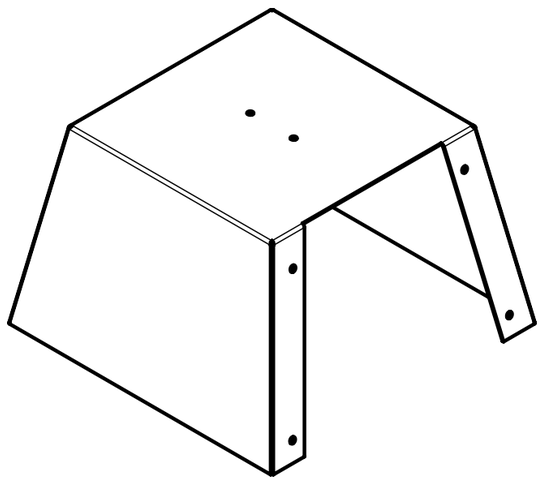

1. * Размеры для справок.
2. Общие допуски по ГОСТ 30893.2 - fH.
3. Острые кромки притупить.
4. Сварные наружные швы зачистить и зашлифовать до состояния основного металла.
5. Следы подежалости, брызги, капли, коробление и прочие следы сварки на поверхности детали не допускаются.
6. Рекомендуется применение лазерной сварки.

Изм	Лист	№ докум.	Подп.	Дата	МЛТ.С-01.000.00.01 - Кожух		
Разраб.				24.03.2025		Лит.	Масса: 2.73 / Масштаб: 1:5
Пров.						Лист	Листов 1
Т. контр.					AISI 304		
Н. контр.							
Утв.							

Перв. примен. | Справ. № | Подп. и дата | Инв. № дубл. | Взам. инв. № | Подп. и дата | Инв. № подл.

Шифр: Копировал Формат А3

Файл: МЛТ.С-01.000.00.01 - Кожух